아 반 떼 (AVANTE)

1. 전원 배분도
2. 냉각 시스템
3. 오디오 시스템
4. 경고등/게이지
5. ATM 및 키이록 시스템
6. 자동변속기 시스템
7. ABS 시스템
8. 에어백 시스템
9. 에어컨 시스템

배선색 범례

▶ B/L : 흑색바탕에 청색줄무늬

B	흑색	Be	베이지색	Br	갈색
G	녹색	Gr	회색	L	청색
Lg	연한녹색	Ll	하늘색	O	오렌지색
P	분홍색	Pp	자주색	R	빨강색
T	황갈색	W	흰색	Y	노랑색

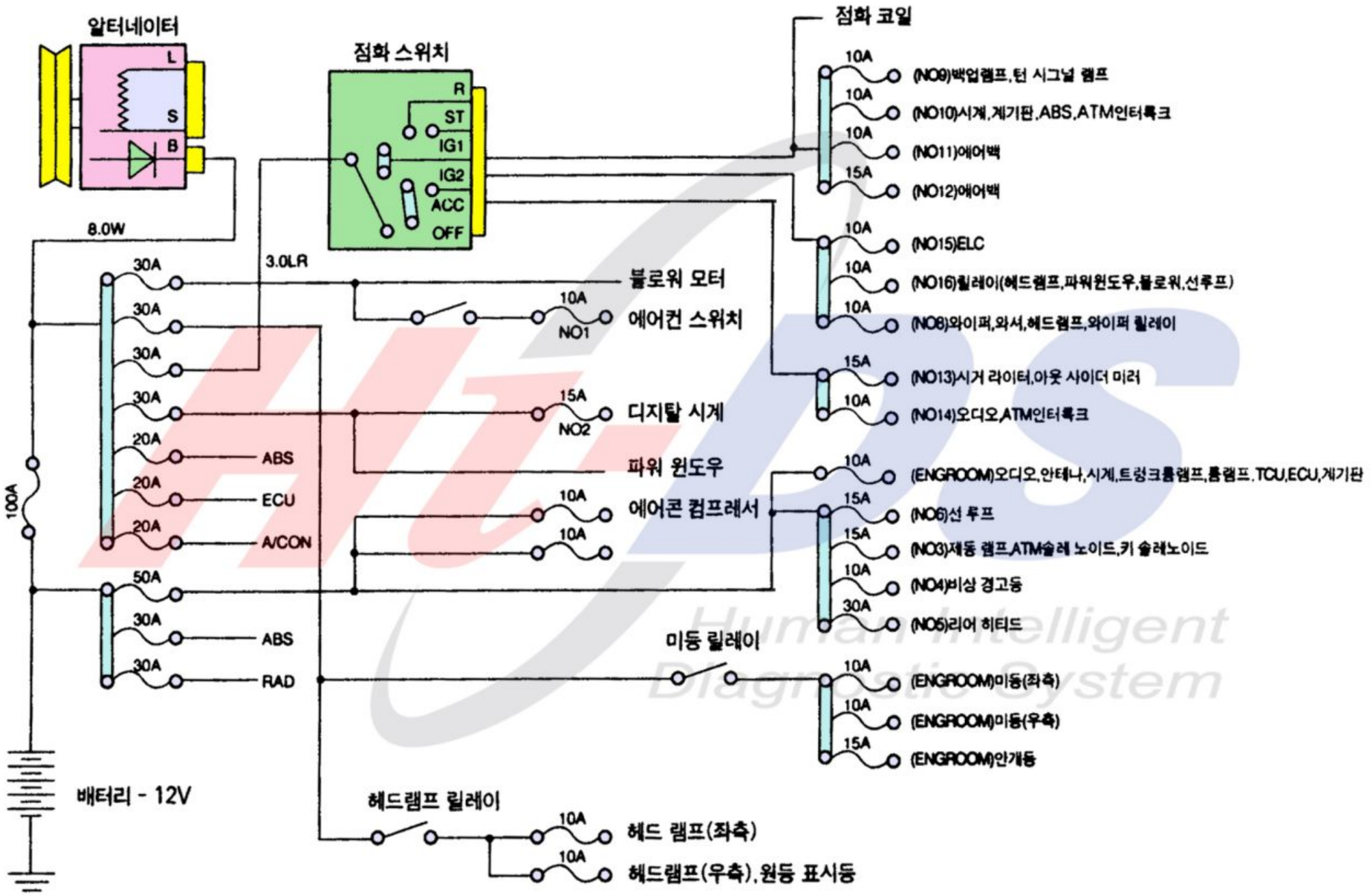

Road-Tech Scanner Road-Tech Scanner Road-Tech Scanner Road-Tech Scanner Road-Tech Scanner Road-Tech Scanner Road-Tech Scanner Road-Tech Scanner

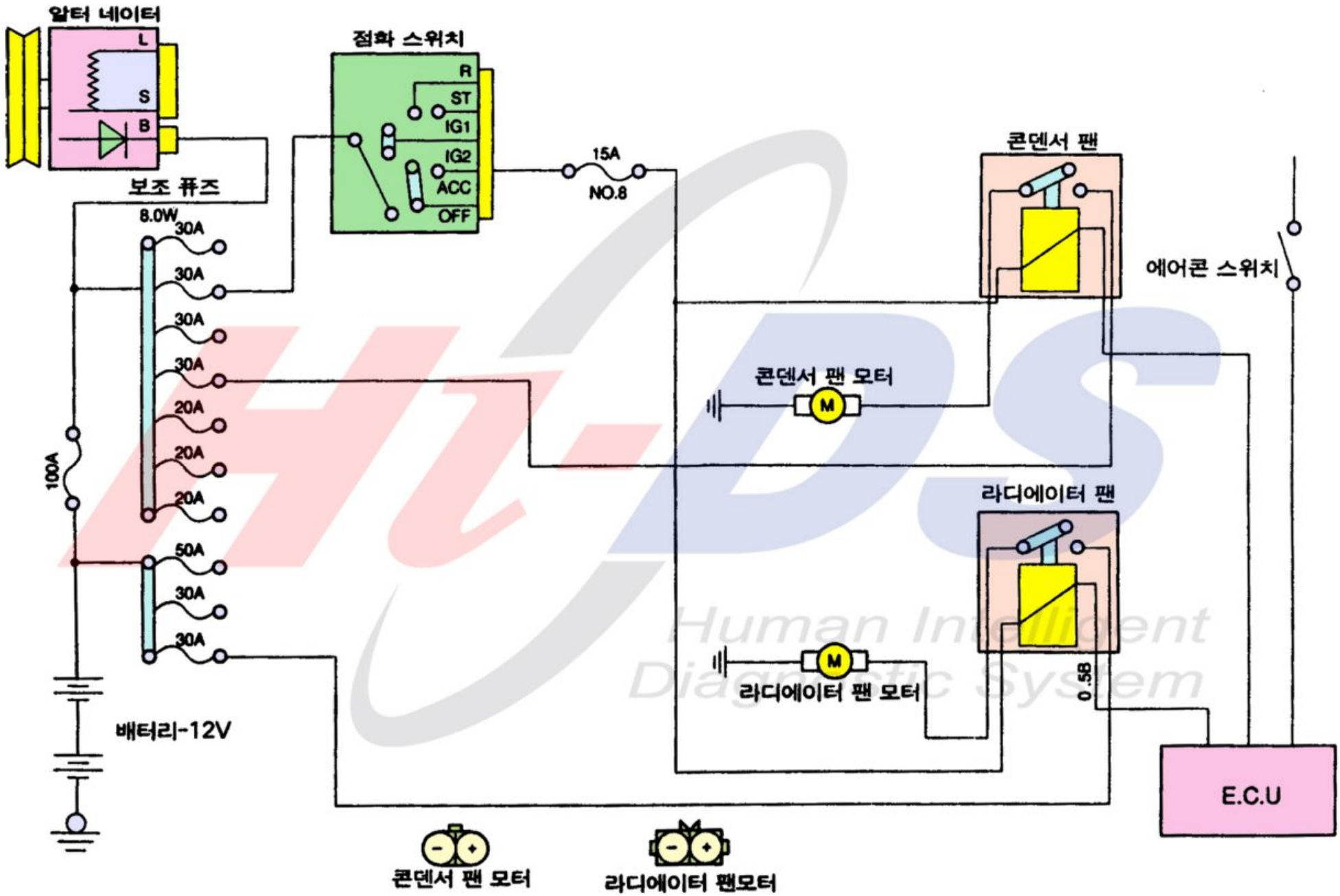
알터 네이터
L
S
B
점화 스위치
R
ST
IG1
IG2
ACC
OFF
15A
NO.8
콘덴서 팬
에어콘 스위치
보조 퓨즈
8.0W
30A
30A
30A
30A
20A
20A
20A
100A
50A
30A
30A
콘덴서 팬 모터
M
라디에이터 팬
라디에이터 팬 모터
0.5B
배터리-12V
E.C.U
콘덴서 팬 모터
라디에이터 팬모터

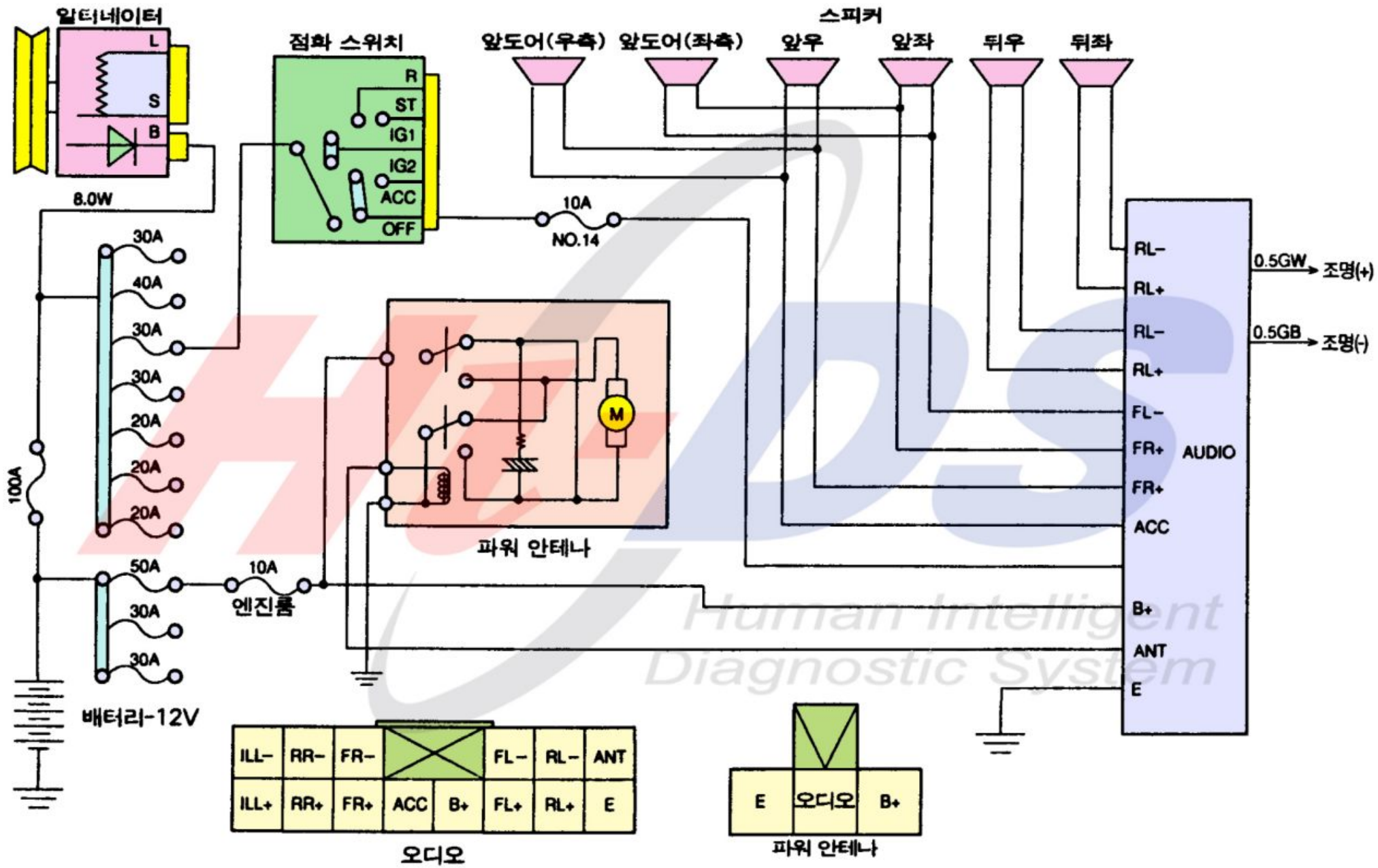

Human Intelligent Diagnostic System

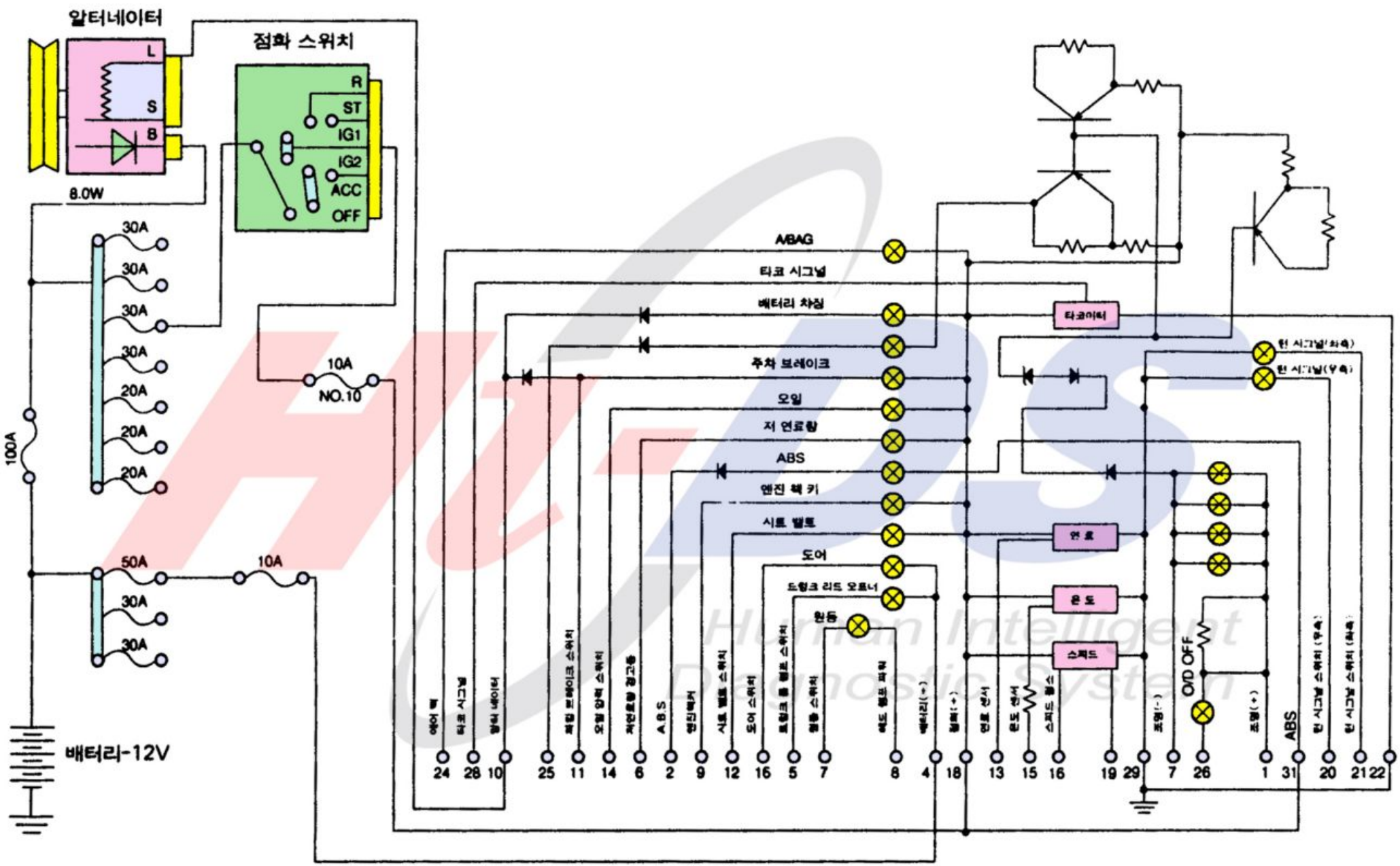

Road-Tech Scanner Road-Tech Scanner Road-Tech Scanner Road-Tech Scanner Road-Tech Scanner Road-Tech Scanner Road-Tech Scanner Road-Tech Scanner

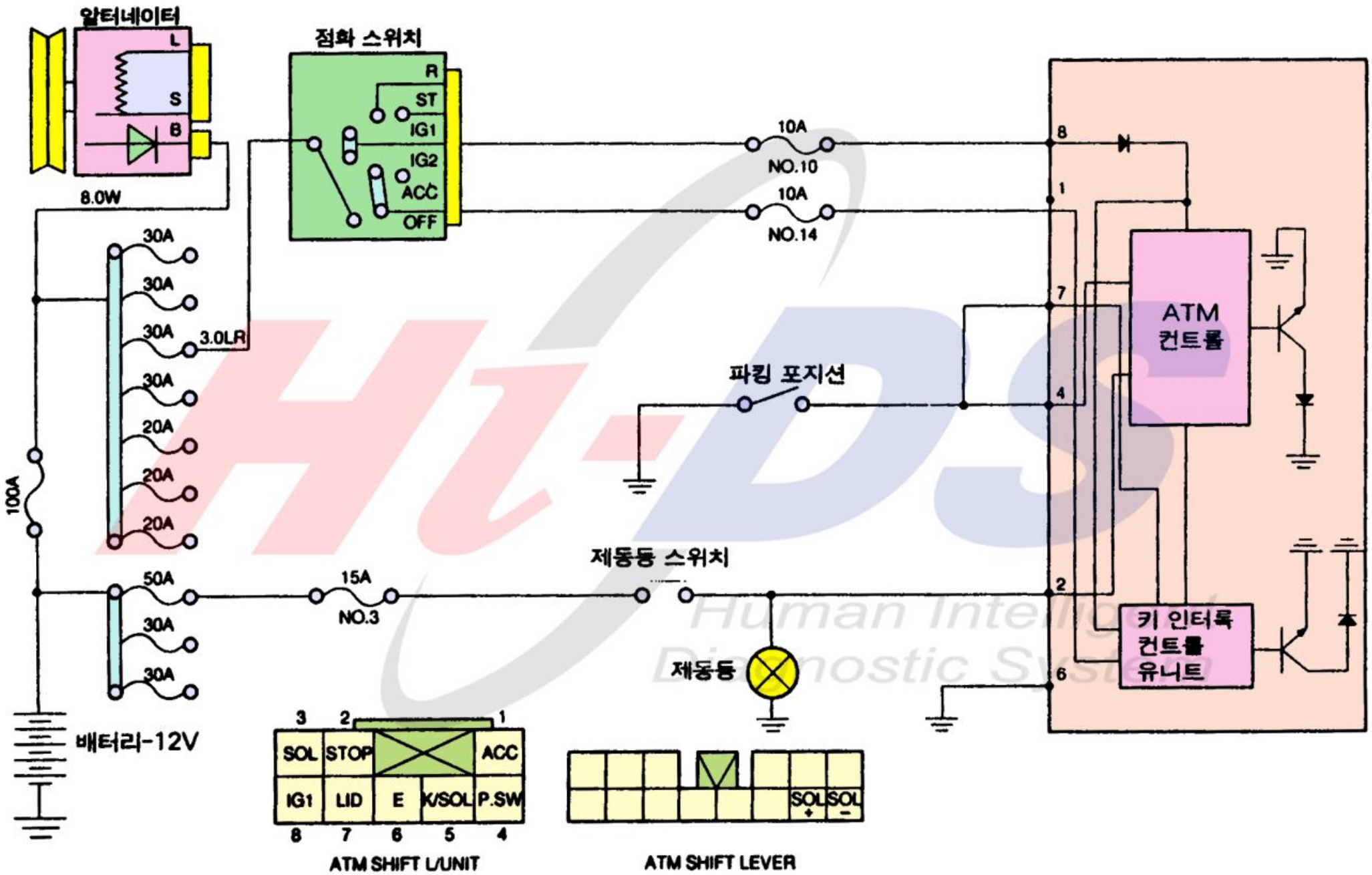

Road-Tech Scanner Road-Tech Scanner Road-Tech Scanner Road-Tech Scanner Road-Tech Scanner Road-Tech Scanner Road-Tech Scanner Road-Tech Scanner

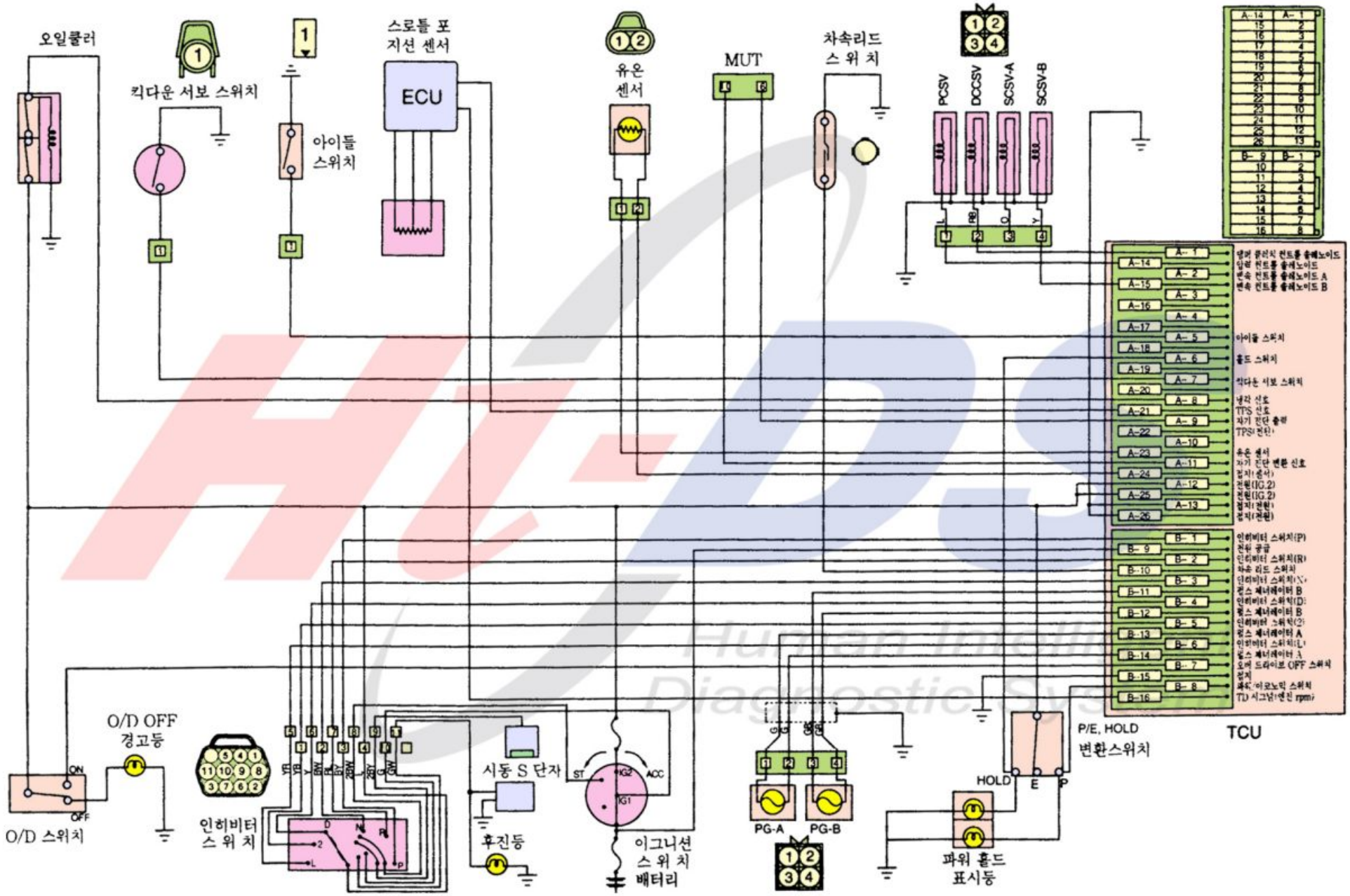
오일쿨러
킥다운 서보 스위치
아이들 스위치
스로틀 포지션 센서
ECU
유온 센서
MUT
차속리드 스위치
PCSV
DCCSV
SCSV-A
SCSV-B
TCU
P/E, HOLD 변환스위치
HOLD
E
P
O/D OFF 경고등
O/D 스위치
ON
OFF
인히비터 스위치
시동 S 단자
후진등
ST
ACC
IG2
IG1
이그니션 스위치 배터리
PG-A
PG-B
파워 홀드 표시등

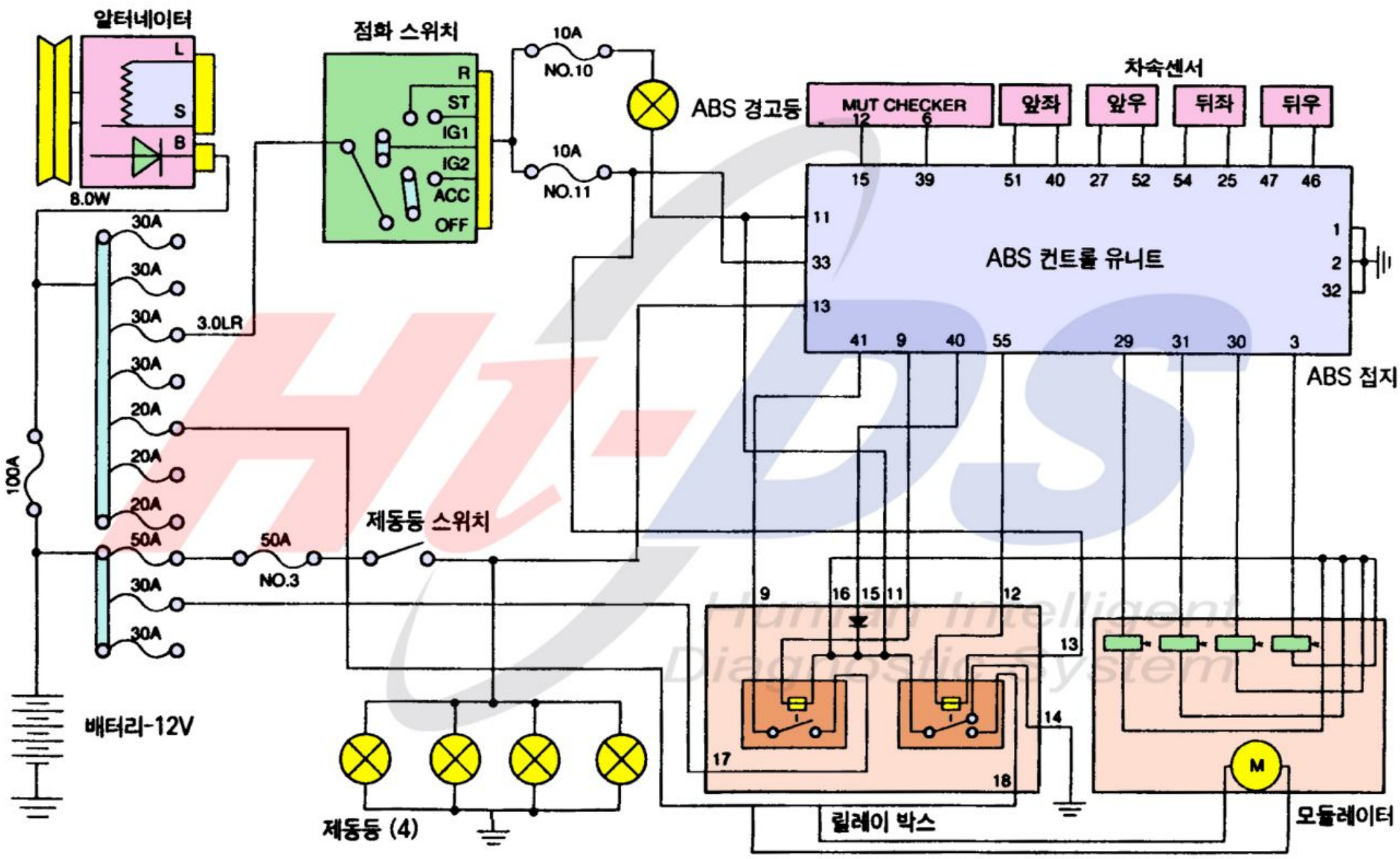
알터네이터
L
S
B
8.0W
점화 스위치
R
ST
IG1
IG2
ACC
OFF
10A
NO.10
10A
NO.11
ABS 경고등
차속센서
MUT CHECKER
앞좌
앞우
뒤좌
뒤우
ABS 컨트롤 유니트
ABS 접지
30A
3.0LR
20A
100A
50A
NO.3
제동등 스위치
배터리-12V
제동등 (4)
릴레이 박스
모듈레이터
M

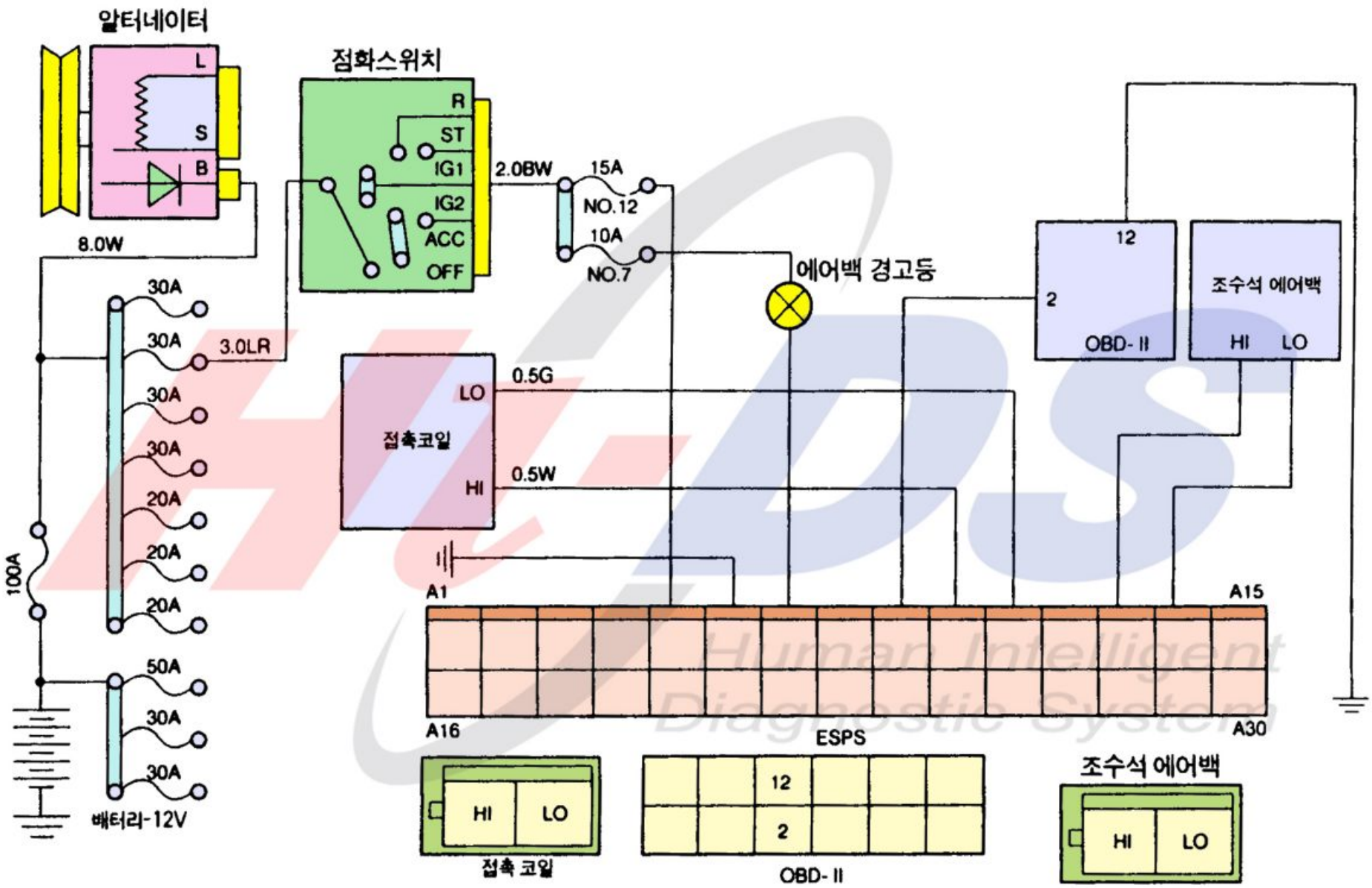
알터네이터
L
S
B
8.0W
점화스위치
R
ST
IG1
IG2
ACC
OFF
2.0BW
15A
NO.12
10A
NO.7
에어백 경고등
12
2
OBD- II
조수석 에어백
HI
LO
30A
30A
3.0LR
30A
30A
20A
20A
20A
100A
50A
30A
30A
배터리-12V
접촉코일
LO
HI
0.5G
0.5W
A1
A15
A16
A30
ESPS
HI
LO
접촉 코일
12
2
OBD- II
조수석 에어백
HI
LO

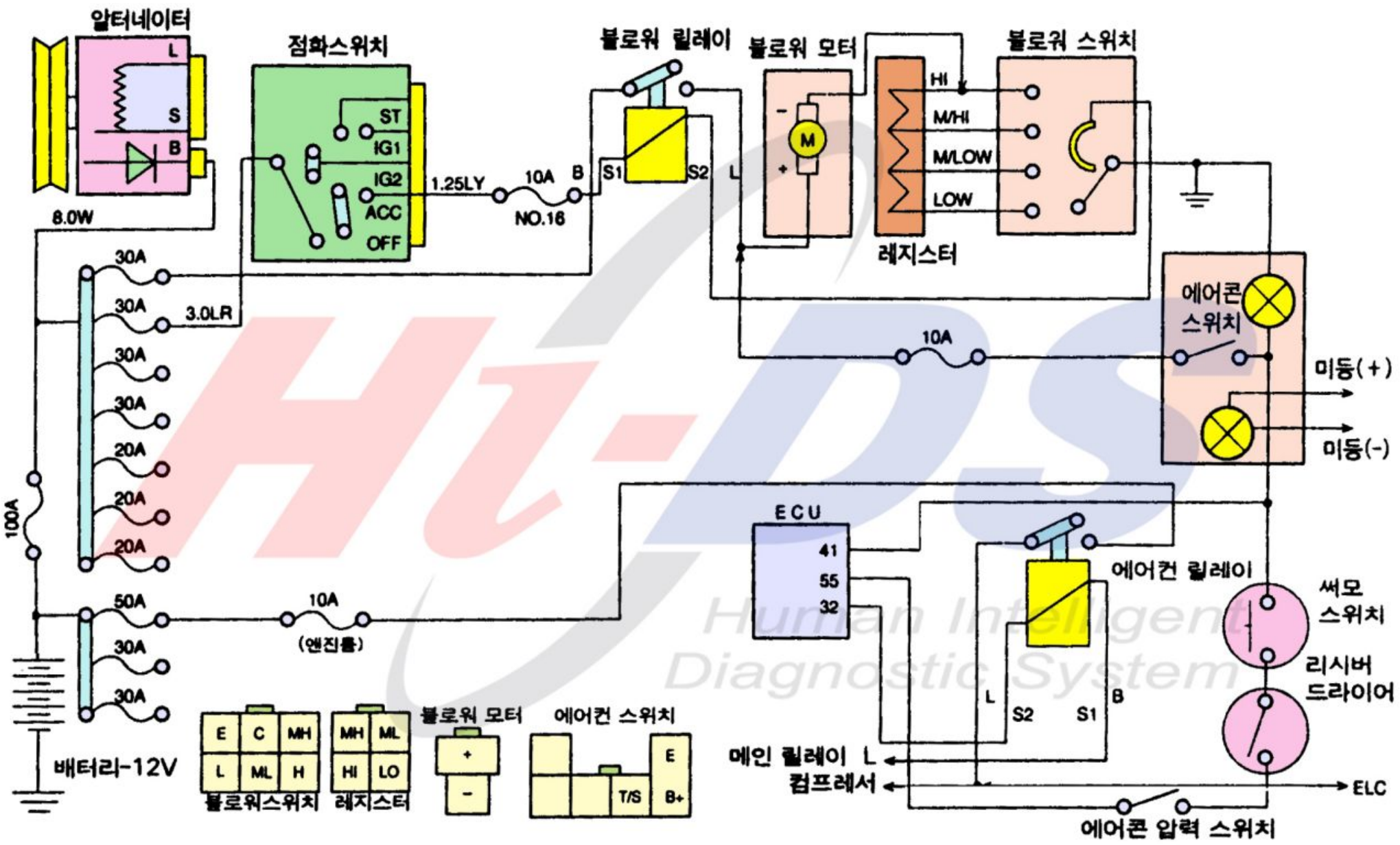
알터네이터
L
S
B
8.0W
점화스위치
ST
IG1
IG2
ACC
OFF
1.25LY
10A
NO.16
B
블로워 릴레이
S1
S2
L
블로워 모터
M
레지스터
HI
M/HI
M/LOW
LOW
블로워 스위치
에어콘 스위치
미등(+)
미등(-)
10A
30A
30A
3.0LR
30A
30A
20A
20A
20A
100A
50A
30A
30A
10A
(엔진룸)
ECU
41
55
32
에어컨 릴레이
써모 스위치
리시버 드라이어
L
S2
S1
B
메인 릴레이 L
컴프레서
ELC
에어콘 압력 스위치
배터리-12V
E
C
MH
L
ML
H
블로워스위치
MH
ML
HI
LO
레지스터
블로워 모터
+
-
에어컨 스위치
E
T/S
B+